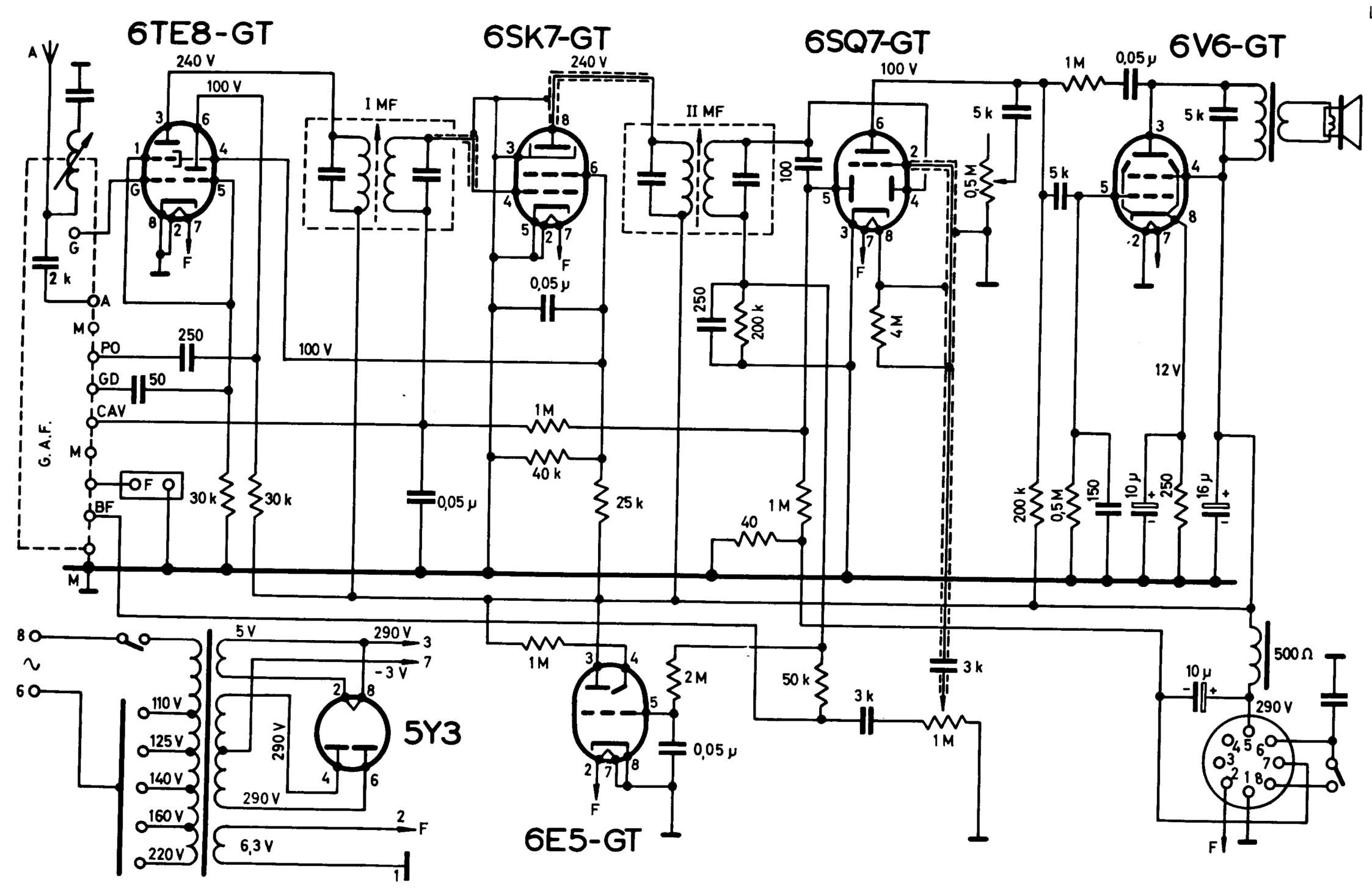

LA VOCE DELLA RADIO mod. 593